GÜÇLÜ VE DAYANIKLI

DP60N3
DP70N3
DP80N3
DP100N3

TEKNİK ÖZELLİKLER

DİZEL FORKLİFTLER 6.0 - 10.0 TON

GÜÇLÜ VE DAYANIKLI

SINIFININ EN GÜÇLÜ MOTORLARINDAN BİRİYLE TAHRİK EDİLEN DP60-100N3 GÜÇ VE HIZI ÖN PLANA ÇIKARIR. ELE ALDIĞI DEVASA YÜKLER HIZINA ENGEL OLMAZ VE BÖYLELİKLE MAKİNEYİ ENDÜSTRİDEKİ EN HIZLI VE EN VERİMLİ MAKİNELERDEN BİRİ HALİNE GETİRİR.

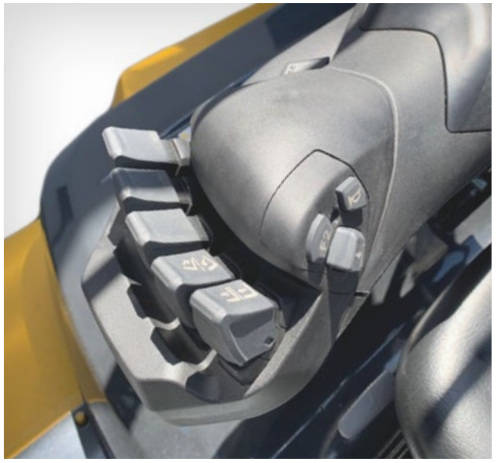

Şasi ve motor arasında kullanılan sönümleyici malzemeler sayesinde sürücü koltuğuna en az düzeyde titreşim aktarılırken 3.8L Common Rail dizel motoru yüksek güç sağlar.

Farklı taşıyıcılar ve yana kaydırma ataşmaları dahil olmak üzere çeşitli ataşmanlar mevcuttur.

Tipik uygulamalara dahil olanlar:

- **Yük boşaltma**
- **Boş konteyner elleçleme**
- **Metal endüstrisi**
- **Kereste**
- **Beton, çakıl, kil ve cam**
- **Endüstri makineleri ve ekipman**
- **Dağıtım merkezleri**
- **Tuğla ve taş**

Opsiyonel ayarlanabilir kol dayanağı, anatomik desteği hareket özgürlüğü ve mükemmel el konumu ile birleştirir. Yay kuvveti ile optimize edilmiş dokunmatik hidrolik kumandalara sahiptir.

DÜŞÜK İŞLETME MALIYETI

- Güçlü 3.8L Common Rail dizel motoru hızlı ivmelenme ve düşük yakıt tüketimi ile birlikte güçlü performans sunar.
- Onarım ve servis maliyetlerini azaltmaya yardımcı olan, hasar ve aşınmaya karşı dayanıklı güvenilir motor ve sağlam forklift bileşenleri.
- Rutin kontroller ve bakım için tüm bileşenlere hızlı ve kolay erişim, forklifti iyi durumda tutmaya yardımcı olur, zamandan tasarruf etmenizi ve maliyetleri azaltmanızı sağlar.

BENZERSIZ ÜRETKENLIK

- Sınıfının en yüksek kaldırma hızlarından biri, operatörlerinizin vardiya başına daha yüksek bir verim elde etmesini sağlar.
- 2 vitesli otomatik şanzıman azami üretkenlik için hem kontrollü hem güçlü ivmelenme sunar.
- Otomotive özgü pedal düzeni kolay ve sezgisel bir çalışmayı mümkün kılar.
- Alçak basamak ve iyi konumlandırılmış tutamak, açma/kapama erişimini kolaylaştırır.
- İyi düşünülmüş tasarıma sahip silindir düzenine sahip son derece dayanıklı direk, mükemmel görüş açısı sunar.
- Vidasız döşeme panelleri, kolay bakım için herhangi bir alet gerektirmeden kolayca sökülebilir.
- Dayanıklı LED lambalar standart ekipman olarak sunulur.
- Opsiyonel kabin, operatörlerinizin en ekstrem sıcaklıklarda ve ıslak ortamlarda konforlu ve üretken olmasını sağlar. Görüş açısından taviz vermeden yabancı cisimleri dışarıda tutar.

GÜVENLIK VE ERGONOMI

- Yüksek görüş açılı tavan koruyucusu ile kombine edilen dar kanallı direk, operatörler için net bir ileri ve yukarı görüş sunar.
- Operatör Algılama Sistemi (PDS), emniyet kemeri takılı değilken sesli uyarıda bulunur ve operatör doğru bir şekilde oturmadığında tüm sürüş hareketlerini ve hidrolik hareketleri önler.
- Geri sürüş alarmı da standart olarak sunulur.
- Güvenilir bir şekilde yerleştirilen tutamak çubukları ve basamaklar operatör bölmesine daha kolay erişim sağlar.
- Koltuk minderli ergonomik Grammer koltuk, ideal yanal destek ve sürücü konforu sağlar.

OPSIYONEL

- Geniş ataşman yelpazesi mevcuttur
- Kabin
- Ayarlanabilir kol dayanağı ile dokunmatik hidrolik kumandalar
- Hız göstergesi
- Durum monitörü
- Tork dönüştürücüsü yağ sıcaklığı/basınç göstergesi
- Geniş lastik yelpazesi ihtiyaçlarınıza göre uyarlanabilir
- Çeşitli ön ve arka çalışma lambası çözümleri

STANDART EKİPMAN VE OPSİYONEL SEÇENEKLER

	DIZEL			
GENEL SEÇENEKLER	**DP60N3**	**DP70N3**	**DP80N3**	**DP100N3**
Standart branda tavan	○	○	○	○
Koruyucu başlık iptal	○	○	○	○
2 dikiz aynası (OHG'ye monte edilmiş)	●	●	●	●
Ortaya monte edilmiş dikiz aynası	○	○	○	○
Geniş dikiz aynası	○	○	○	○
Isıtmalı sürücü alanı	○	○	○	○
Devirme silindiri körükleri	○	○	○	○
Devirme silindiri kapağı	○	○	○	○
Servo direksiyon körükleri	○	○	○	○
Kardan mili kapağı	○	○	○	○
FNR kolu sağ taraf (Sağ taraf standart)	○	○	○	○
Dokunmatik kumandalarda FNR şalteri	●	●	●	●
Hız sınırlayıcısı, alarm, lamba	○	○	○	○
HİDROLİK KUMANDA				
2 yollu kontrol valfi MC	●	●	●	●
3 yollu kontrol valfi MC	○	○	○	○
4 yollu kontrol valfi MC	○	○	○	○
5 yollu kontrol valfi MC	○	○	○	○
3 yollu kontrol valfi FC	○	○	○	○
4 yollu kontrol valfi FC	○	○	○	○
5 yollu kontrol valfi FC	○	○	○	○
DİREK, ÇATALLAR VE TAŞIYICI				
Gevşek direk	○	○	○	○
Geniş taşıyıcı -simplex	●	●	●	●
Ekstra geniş taşıyıcı -simplex	○	○	○	○
Şaft tipi çatallar için tümleşik yana kaydırma ataşmanı - simplex	○	○	○	○
Kanca tipi çatallar için tümleşik yana kaydırma ataşmanı - triplex	○	○	○	○
ELEKTRİK				
Yük ağırlı göstergesi (ARMDC ile kombine edilemez)	○	○	○	○
Direk devirme göstergesi	○	○	○	○
Durum monitörü (akü sıvısını, filtre tozunu ve soğutma suyu durumunu kontrol eder)	○	○	○	○
Yüksek sesli geri vites alarmı	○	○	○	○
Tork dönüştürücüsü sıcaklık göstergesi	○	○	○	○
Geniş arka çalışma lambası yelpazesi	○	○	○	○
Geniş çakar lamba yelpazesi	○	○	○	○
Geniş ön çalışma lambası yelpazesi	○	○	○	○
Arka LED kırmızı uyarı lambası (geri vites ile etkinleştirilir)	○	○	○	○
Korna düğmeli geri vites kolu	○	○	○	○
LASTİKLER				
Pnömatik çift lastikli tahrik / tek lastikli yönlendirme	●	●	●	●
Dolma pnömatik çift lastikli tahrik / tek lastikli yönlendirme	○	○	○	○
Dolma pnömatik çift lastikli tahrik / tek lastikli yönlendirme (yumuşak birl.)	○	○	○	○
Dolma pnömatik çift lastikli tahrik / tek lastikli yönlendirme (beyaz)	○	○	○	○
HAVA GİRİŞİ VE EGZOZ				
Hava girişi ön temizleyicisi	○	○	○	○
Egzoz kapağı	○	○	○	○
CCV ısıtıcısı	○	○	○	○

● Standart ○ Opsiyonel

Daha fazla standart ekipman ve opsiyonel seçenekler hakkında bilgi almak için distribütörünüze danışın.

TEKNİK ÖZELLİKLER DİZEL FORKLİFTLER 6.0 - 10.0 TON

	Özellikler						
1.1	Üretici (kısaltma)			Cat Lift Trucks	Cat Lift Trucks	Cat Lift Trucks	Cat Lift Trucks
1.2	Üreticinin model tanımı			**DP60N3**	**DP70N3**	**DP80N3**	**DP100N3**
1.3	Güç kaynağı			Dizel	Dizel	Dizel	Dizel
1.4	Operatör tipi			koltuklu binicili	koltuklu binicili	koltuklu binicili	koltuklu binicili
1.5	Yük kapasitesi	Q	(kg)	6000	7000	8000	10000
1.6	Yük merkezi mesafesi	c	(mm)	600	600	600	600
1.8	Yük mesafesi, akstan çatal yüzüne	x	(mm)	615	625	720	715
1.9	Dingil mesafesi	y	(mm)	2300	2300	2500	2800
	Ağırlık						
2.1	Forklift ağırlığı, yüksüz / akü dahil (standart asansör, en düşük kaldırma yüksekliği)		kg	8670	9540	11510	12910
2.2	Maksimum yükte aks yükü, ön/arka (standart asansör, en düşük kaldırma yüksekliği)		kg	13030/1640	14640/1900	17360/2150	20660/2250
2.3	Yüksüz aks yükü, ön/arka (standart asansör, en düşük kaldırma yüksekliği)		kg	3860/4810	3910/5630	5140/6370	5980/6930
	Lastikler ve Tahrik Donanımı						
3.1	Lastikler: V=dolgu, L=pnömatik, SE=dolgu pnömatik - ön/arka			L / L	L / L	L / L	L / L
3.2	Lastik ebatları, ön			8.25X15-14PR	8.25X15-14PR	9.00X20-14PR	9.00X20-14PR
3.3	Lastik ebatları, arka			8.25X15-14PR	8.25X15-14PR	9.00X20-14PR	9.00X20-14PR
3.5	Tekerlek sayısı, ön/arka (x=tahrik edilen)			4x / 2	4x / 2	4x / 2	4x / 2
3.6	Tekerlekler arası mesafe (lastiklerin ortasından), ön	b10	(mm)	1470	1470	1600	1600
3.7	Tekerlekler arası mesafe (lastiklerin ortasından), arka	b11	(mm)	1700	1700	1700	1700
	Boyutlar						
4.1	asansör tilt, öne /geriye	∂/ß	°	6/12	6/12	6/12	6/12
4.2	asansör inmiş yüksekliği (tabloya bakınız)	h1	(mm)	2500	2500	2800	2850
4.3	Serbest kaldırma (tabloya bakınız)	h2	(mm)	205	215	205	205
4.4	Kaldırma yüksekliği (tabloya bakınız)	h3	(mm)	3000	3000	3000	3000
4.5	asansör açık halde genel yüksekliği	h4	(mm)	4420	4420	4420	4330
4.7	Kabin korkuluğu yerden toplam yüksekliği	h6	(mm)	2550	2550	2660	2660
4.8	Koltuk yüksekliği	h7	(mm)	1470	1470	1570	1570
4.12	Çeki demiri yüksekliği	h10	(mm)	520	520	600	590
4.19	Toplam uzunluk	l1	(mm)	4805	4875	5245	5485
4.20	Çatal alnına kadar uzunluk (çatal kalınlığı dahildir)	l2	(mm)	3585	3655	4025	4265
4.21	Toplam genişlik	b1/b2	(mm)	2005 / -	2005 / -	2175 / -	2245 / -
4.22	Çatal boyutları (kalınlık, genişlik, uzunluk)	s / e / l	(mm)	60 x 150 x 1220	70 x 150 x 1220	75 x 180 x 1220	75 x 180 x 1220
4.23	Çatal ayna tipi (DIN 15 173 A/B/no uyarınca çatal kundağı)			4A	4A	4A	-/-
4.24	Çatal ayna genişliği	b3	(mm)	1845	1845	2015	2208
4.31	asansör altında, yüklü halde yerden yükseklik	m1	(mm)	200	200	240	240
4.32	Dingil mesafesinin ortasında, yüklü halde yerden yükseklik (çatallar inmiş halde)	m2	(mm)	225	225	290	290
4.33	1000 × 1200 mm paletle, enine çalışma koridoru genişliği	Ast	(mm)	5215	5285	5630	5865
4.34a	800 × 1200 mm paletle, enine çalışma koridoru genişliği	Ast	(mm)	5015	5085	5430	5665
4.34b	800 × 1200 mm paletle, boyuna çalışma koridoru genişliği	Ast	(mm)	5415	5485	5830	6065
4.35	Dönüş yarıçapı	Wa	(mm)	3400	3460	3710	3950
4.36	Dönüş merkezleri arasında minimum mesafe	b13	(mm)	1255	1255	1290	1475
	Performans						
5.1	Yürüyüş hızı, yüklü/yüksüz		km / h	25.0 / 28.0	25.0 / 28.0	24.0 / 28.0	24.0 / 27.0
5.2	Kaldırma hızı, yüklü/yüksüz		m / s	0.53 / 0.55	0.53 / 0.55	0.44 / 0.46	0.35 / 0.37
5.3	İndirme hızı, yüklü/yüksüz		m / s	0.45 / 0.50	0.45 / 0.50	0.45 / 0.45	0.45 / 0.35
5.5	Nominal çekiş gücü, yüklü/yüksüz		N	54900 / 21600	54900 / 21600	59800 / 27500	63700 / 31400
5.7	Tırmanma kabiliyeti, yüklü/yüksüz			28 / 20	28 / 20	25 / 20	21 / 20
5.9	İvmelenme (10 metre) yüklü/yüksüz		%	-/-	-/-	-/-	-/-
5.10	Fren Donanımı		s	Hidrolik	Hidrolik	Hidrolik	Hidrolik
	İçten Yanmalı Motor						
7.1	Üretici / Tip			Kubota V3800	Kubota V3800	Kubota V3800	Kubota V3800
7.2	ISO 1585'e göre Nominal Kapasiteli Verim		kW	81.0	81.0	81.0	81.0
7.3	Motor Devri - DIN 70 020		rpm	2400	2400	2400	2400
7.4	Silindir Hacmi		cm³	4 / 3769	4 / 3769	4 / 3769	4 / 3769
7.5	VDI çevrimine bağlı yakıt tüketim oranı		l/h / kg/h	10.0	11.0	12.0	13.0
7.6a	Maks. tork		Nm	385	385	385	385
7.7a	Motor hızındaki maks. tork		rpm	1500	1500	1500	1500
	Muhtelif						
8.1	Şanzuman Kontrolü			Powershift 2/2	Powershift 2/2	Powershift 2/2	Powershift 2/2
10.1	Ataşmanlar için maksimum çalışma basıncı		bar	206	206	206	206
10.2	Ataşmanlar için yağ debisi		l / min	-/-	-/-	-/-	-/-
10.7	Gürültü düzeyi, operatöre akseden değer (EN 12053)		dB (A)	86	86	86	86
10.8	Çeki ekipman türü / DIN tipi, ref,			Pin	Pin	Pin	Pin

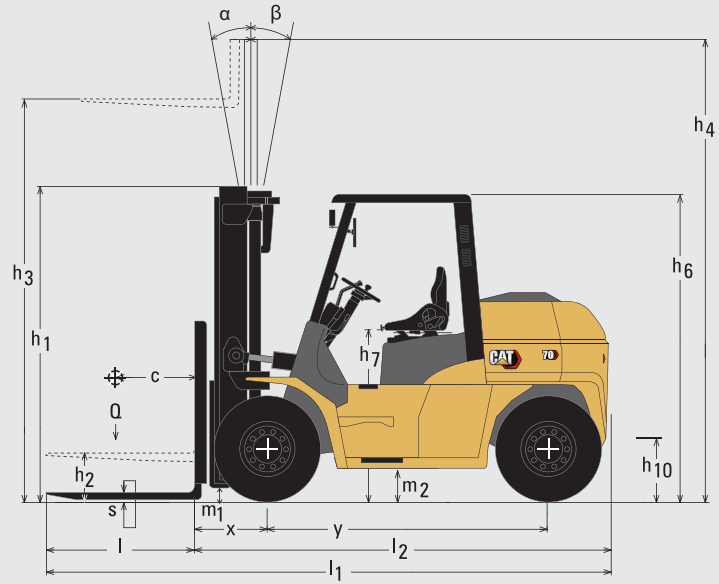

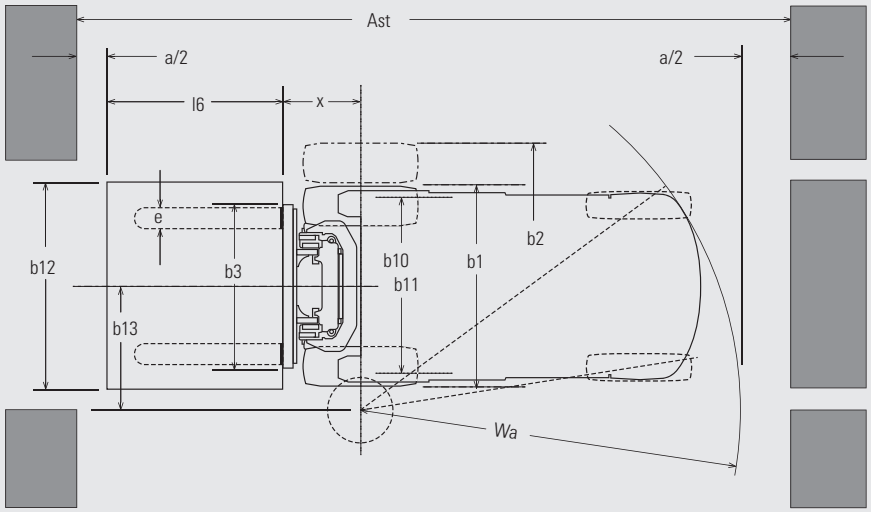

Ast = Wa + R + a
Ast = Yüklü çalışma koridoru genişliği
Wa = Dönme çapı
a = Güvenlik mesafesi = (2 x 100 mm)
R = $\sqrt{(l6 + x)^2 + (b12 / 2)^2}$
l6 = Palet genişliği (800 veya 1000 mm)
b12 = Palet genişliği (1200 mm)

DP60N3								
Mast tipi	h3	h1	h4 (mm)		h2/h5 (mm)		Devrilme açısı (ileri-geri)	Q @ c = 600mm
	mm	mm	Standart ile	Sırt dayanağı olmadan	Standart ile	Sırt dayanağı olmadan		kg
Simplex	3000	2500	4420	3950	205	205	6°/12°	6000
	3300	2650	4720	4250	205	205	6°/12°	6000
	3500	2750	4920	4450	205	205	6°/12°	6000
	4000	3050	5420	4975	205	205	6°/12°	6000
	4500	3300	5920	5475	205	205	6°/12°	6000
	5000	3550	6420	5975	205	205	6°/6°	6000
	5500	3850	6920	6525	205	205	3°/6°	5700
	6000	4100	7420	7025	205	205	3°/6°	5400
Duplex	3000	2625	4420	4095	1580	1255	6°/12°	6000
	3300	2775	4720	4395	1730	1405	6°/12°	6000
	3500	2875	4920	4595	1830	1505	6°/12°	6000
	4000	3175	5420	5095	2130	1805	6°/12°	6000
	4500	3425	5920	5595	2380	2055	6°/12°	6000
Triplex	4000	2500	5400	5075	1455	1130	6°/10°	5800
	4350	2625	5750	5425	1580	1255	6°/10°	5800
	4800	2775	6200	5875	1730	1405	6°/10°	5800
	5000	2875	6400	6075	1830	1505	6°/10°	5700
	5500	3130	6900	6575	2085	1760	3°/6°	5500
	6000	3300	7400	7075	2255	1930	3°/6°	5000
	7000	3675	8400	8075	2630	2305	3°/6°	4000
	8000	4100	9400	9075	3055	2730	3°/6°	2500

DP70N3								
Mast tipi	h3	h1	h4 (mm)		h2/h5 (mm)		Devrilme açısı (ileri-geri)	Q @ c = 600mm
	mm	mm	Standart ile	Sırt dayanağı olmadan	Standart ile	Sırt dayanağı olmadan		kg
Simplex	3000	2500	4420	4105	215	215	6°/12°	7000
	3300	2650	4720	4405	215	215	6°/12°	7000
	3500	2750	4920	4605	215	215	6°/12°	7000
	4000	3050	5420	5105	215	215	6°/12°	7000
	4500	3300	5920	5605	215	215	6°/12°	7000
	5000	3550	6420	6105	215	215	6°/6°	7000
	5500	3850	6920	6605	215	215	3°/6°	6600
	6000	4100	7420	7105	215	215	3°/6°	6400
Duplex	3000	2625	4420	4095	1590	1265	6°/12°	7000
	3300	2775	4720	4395	1740	1415	6°/12°	7000
	3500	2875	4920	4595	1840	1515	6°/12°	7000
	4000	3175	5420	5095	2140	1815	6°/12°	7000
	4500	3425	5920	5595	2390	2065	6°/12°	7000
Triplex	4000	2500	5400	5075	1465	1140	6°/10°	6800
	4350	2625	5750	5425	1590	1265	6°/10°	6800
	4800	2775	6200	5875	1740	1415	6°/10°	6800
	5000	2875	6400	6075	1840	1515	6°/10°	6700
	5500	3130	6900	6575	2095	1770	3°/6°	6400
	6000	3300	7400	7075	2265	1940	3°/6°	6000
	7000	3675	8400	8075	2640	2315	3°/6°	4500
	8000	4100	9400	9075	3035	2740	3°/6°	2700

DP80N3								
Mast tipi	h3	h1	h4 (mm)		h2/h5 (mm)		Devrilme açısı (ileri-geri)	Q @ c = 600mm
	mm	mm	Standart ile	Sırt dayanağı olmadan	Standart ile	Sırt dayanağı olmadan		kg
Simplex	3000	2800	4420	4230	205	205	6°/12°	8000
	3300	2950	4720	4445	205	205	6°/12°	8000
	3500	3050	4920	4645	205	205	6°/12°	8000
	4000	3350	5420	5145	205	205	6°/12°	8000
	4500	3600	5920	5645	205	205	6°/12°	8000
	5000	3850	6420	6145	205	205	6°/6°	7750
	5500	4150	6920	6645	205	205	3°/6°	7400
	6000	4400	7420	7145	205	205	3°/6°	7000
Duplex	3000	2700	4420	4210	1580	1345	6°/12°	8000
	3300	2850	4720	4510	1730	1495	6°/12°	8000
	3500	2950	4920	4710	1830	1595	6°/12°	8000
	4000	3250	5420	5210	2130	1895	6°/12°	8000
	4500	3500	5920	5710	2380	2145	6°/12°	8000
Triplex	4000	2575	5400	5165	1455	1220	6°/10°	7700
	4350	2700	5750	5515	1580	1345	6°/10°	7700
	4800	2850	6200	5965	1730	1495	6°/10°	7700
	5000	2950	6400	6165	1830	1595	6°/10°	7600
	5500	3205	6900	6665	2085	1850	3°/6°	7300
	6000	3375	7400	7165	2255	2020	3°/6°	6700
	7000	3750	8400	8165	2630	2395	3°/6°	5400
	8000	4175	9400	9165	3055	2820	3°/6°	3500

DP100N3								
Mast tipi	h3	h1	h4 (mm)		h2/h5 (mm)		Devrilme açısı (ileri-geri)	Q @ c = 600mm
	mm	mm	Standart ile	Sırt dayanağı olmadan	Standart ile	Sırt dayanağı olmadan		kg
Simplex	3000	2850	-	4330	-	205	6°/12°	10000
	3300	3000	-	4630	-	205	6°/12°	10000
	3500	3100	-	4830	-	205	6°/12°	10000
	4000	3400	-	5330	-	205	6°/12°	10000
	4500	3650	-	5830	-	205	6°/12°	10000
	5000	3900	-	6330	-	205	6°/6°	10000
	5500	4200	-	6830	-	205	3°/6°	9000
	6000	4450	-	7330	-	205	3°/6°	8000

Kapasite - Yük Mesafesi Karşılaştırması

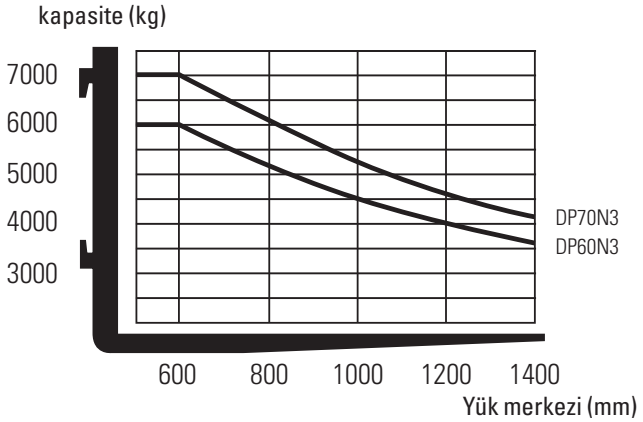

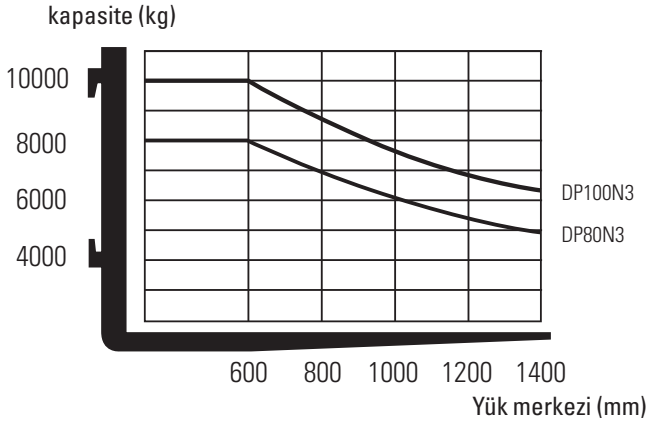

Mast Performansı ve Kapasitesi

h1 Mast kapalı halde yükseklik
h2 Standart serbest kaldırma
h3 Kaldırma yüksekliği
h4 Mast açık halde yükseklik
h5 Tam serbest kaldırma
Q Kaldırma kapasitesi, nominal yük
c Yük merkezi

info@catlifttruck.com | www.catlifttruck.com

CTrSC2032-O(07/20) ©2020, MLE B.V. Tüm hakları saklıdır. CAT, CATERPILLAR, LETS DO THE WORK bunlarla ilgili logolar, "Caterpillar Sarısı", "Power Edge" ve Cat "Modern Hex" ticari görünümü, ve ayrıca burada kullanılan kurumsal kimlik ve ürün kimliği, Caterpillar'ın ticari markalarıdır ve izin alınmadan kullanılamaz.

NOT: Performans spesifikasyonları, standart üretim toleranslarına, aracın durumuna, lastik türlerine, zemin veya yüzey koşullarına, uygulamalara veya işletim ortamına bağlı olarak değişebilir. Forkliftler, standart olmayan opsiyonlarla gösterilmiş olabilir. Özel performans gereksinimleri ve bulunduğunuz bölgedeki konfigürasyonlar için Cat forklift yetkili satıcınızla görüşmeniz gerekir. Cat Lift Trucks, sürekli ürün geliştirme politikasını izlemektedir. Bu nedenle, bazı malzemeler, opsiyonlar ve spesifikasyonlar, haber verilmeden değiştirilebilir.

WATCH VIDEOS

DOWNLOAD OUR APP